haubold®

RNC45R

Operating Instructions

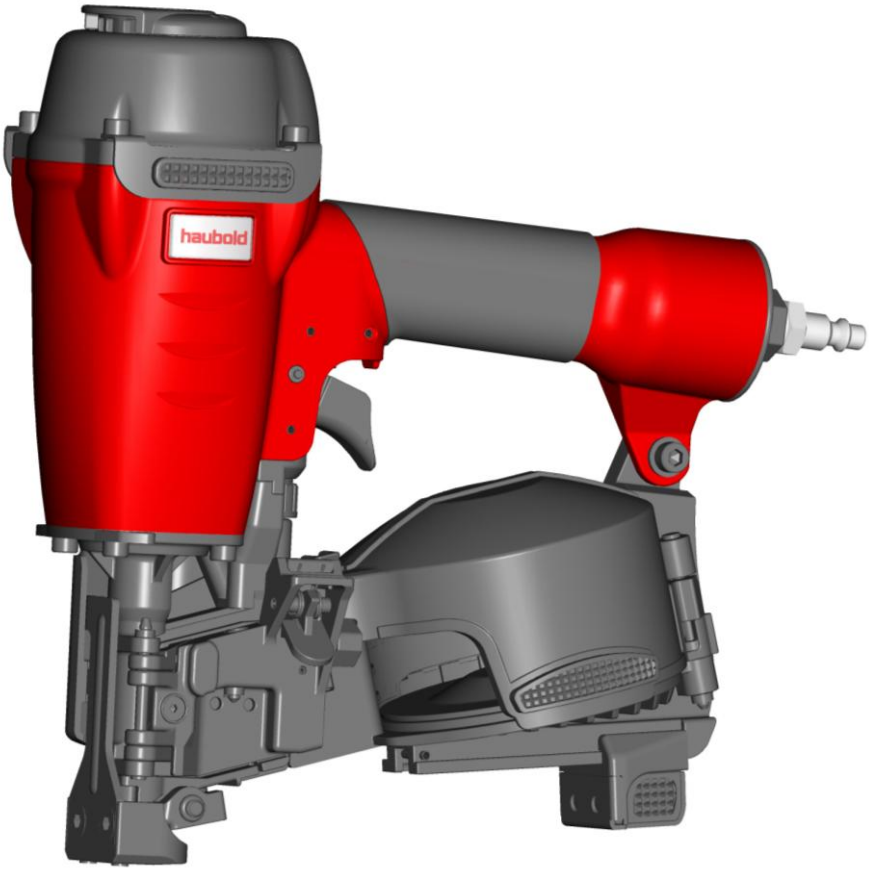

D: Bedienungsanleitung
NL: Gebruiksaanwijzing
F: Manuel d'utilisation
E: Instrucciones de uso
P: Manual de Instruções
I: Istruzioni d'uso
DK: Brugsanvisning
S: Bruksanvisning
N: Bruksanvisning
FIN: Käyttöohjeet
EE: Kasutusjuhend
PL: Instrukcja obsługi
CZ: Návod k obsluze
H: Használati utasítás
SLO: Navodila za uporabo
HR: Upute za rukovanje

GB: For use only with timber to timber fixing or materials of similar or lesser density.

D: Das Gerät darf nur zum Zusammenfügen von Holz oder Materialien mit entsprechender oder geringerer Härte benutzt werden.

NL: Uitsluitend voor gebruik met hout op hout bevestiging of materialen met een soortgelijke of geringere dichtheid.

F: A utiliser exclusivement pour l'assemblage bois-bois ou l'assemblage de matériaux de densité comparable ou inférieure.

E: Para uso exclusivo de fijación entre maderos o materiales de densidad igual o inferior.

P: Para utilizar somente nas fixações de Madeira a Madeira ou materials de densidade semehante ou inferior.

I: Uso previsto esclusivamente per il fissaggio di legno su legno o di materiali dalla densità simile o inferiore.

DK: Sømpistolen må kun benyttes til samling af træ eller materialer med tilsvarende hårdhed.

S: Spikningsverktygen får endast användas för hopfogning av trä eller material med motsvarande hårdhet.

N: Stiftepistolen må bare benyttes til sammenføyning av tre eller materialer med tilsvarende hardhet.

FIN: Työkaluja saa käyttää vain puukappaleiden tai tiheydeltään vastaavien tai alhaisempien materiaalien kiinnittämiseen.

EE: Kasutamiseks ainult puit-puiduga kinnitamiseks või puidule sarnase või väiksema tihedusega materjalide kinnitamiseks.

PL: Wyłącznie do użytku z drewnem lub materiałami o mniejszej gęstości

CZ: Použití pouze pro upevnění dřeva s dřevem, nebo pro materiály s podobnou nebo nižší hustotou.

H: Kérjük, mindig tartsa szem előtt, hogy a készüléket biztonságosan, csak a rendeltetésének megfelelő anyagokhoz szabad használni.

SLO: uporabljati samo za pritrjevanje lesa na les oz. materialov z manjšo gostoto

HR: Koristite samo za pričvršćivanje drva s drvom ili materijala slične gustoće.

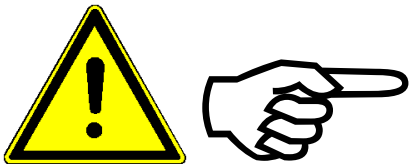

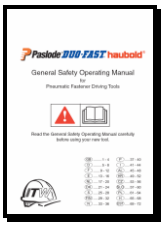

+

No. 395472 **No. 505933**

GB - The general safety operating manual and the tool specific operating instructions constitutes the Operating Instructions. Please read both documents carefully before operating the tool and observe the safety rules

D - Die Bedienungsanleitung setzt sich aus dem „general safety manual“ und der Gerätespezifischen Bedienungsanleitung zusammen. Lesen Sie unbedingt beide Dokumente sorgfältig bevor Sie das Gerät betreiben, und beachten Sie einschlägige Sicherheitsvorschriften.

NL - De algemene veiligheid handleiding en de apparatuur specifieke gebruiksaanwijzing vormen de bedieningsinstructies. Lees beide documenten zorgvuldig voordat u de apparatuur gaat gebruiken en neem de veiligheidsvoorschriften in acht.

F - Le manuel de consignes de sécurité et le manuel d’utilisation de l’outil constituent la notice d’utilisation. Merci de lire ces deux documents avec attention avant d’utiliser l’outil et de respecter les règles de sécurité.

E - Las instrucciones de seguridad, así como las normas concretas de utilización de una máquina constituyen las “Instrucciones de Utilización” de la misma. Por favor, lea detenidamente ambos documentos antes de usar la máquina y cumpla las normas de seguridad.

P - O manual geral de operações de segurança e as instruções especificas do uso da maquina fazem parte das Instruções de Utilização. Por favor leia cuidadosamente todos os documentos antes de iniciar a trabalhar com a máquina e observe as regras de segurança

I - Il Manuale delle norme generali di sicurezza e le Istruzioni d’Uso specifiche per ciascuna macchina formano le Istruzioni d’Uso. Per favore leggete entrambi i documenti con attenzione prima di utilizzare la macchina ed osservate le regole di sicurezza.

DK - Den generelle sikkerhedsmanual og vaerktoejs instruktionen udgoer den samlede brugervejledning. Laes venligst begge dokumenter omhyggeligt foer vaerktoejet tages i brug og overhold sikkerhedsreglementet

S - Bruksanvisningen innehåller *Säkerhetsföreskrifter* och en *Verktygsmanual*. Det är viktigt att Du läser båda innan Du börjar använda verktyget. Tänk på att följa säkerhetsföreskrifterna.

N - Sikkerhetsveiledningen og Tekniske Data utgjør Brukerhåndboken. Vær vennlig å lese begge dokumentene nøye før verktøyet tas i bruk og følg sikkerhetsinformasjonen.

FIN - Yleiset turvallisuusohjeet sekä työkalun erillinen käyttöohje muodostavat käyttöohjekokonaisuuden. Lukekaa molemmat dokumentit huolellisesti ennen työkalun käyttöä, sekä noudattakaa turvamääräyksiä.

EE - Kastusjuhend koosneb üldisest ohutus- ja tööriista kasutusjuhendist. Palun lugege mõlemad dokumendid hoolikalt läbi.

PL - Podstawowa instrukcja zasad bezpieczeństwa and szczegółowa instrukcja obsługi stanowią Instrukcję obsługi. Proszę przeczytać uważnie oba dokumenty i przestrzegać zasad bezpieczeństwa.

CZ - Všeobecné bezpečnostní podmínky a specifický návod přístroje spolu tvoří Návod k obsluze. Čtěte prosím pozorně oba dokumenty před manipulací s přístrojem a dodržujte bezpečnostní pravidla.

H - Ez a használati utasítás együtt tartalmazza az általános biztonsági előírásokat, és tipusspecifikusan az ön által vásárolt készülék használati előírásait. Kérjük használatbavétel előtt olvassa el figyelmesen, és ügyeljen a biztonsági előírásokra.

SLO - Splošna varnostna navodila in tehnična specifikacija aparata sta del splošnih navodil. Prosimo, da pred uporabo aparata pazljivo prebereta oba dokumenta in se dosledno držite varnostnih navodil

HR - Opći sigurnosni priručnik te upute za rukovanje specifičnim alatima sadrže upute za rukovanje. Molimo da prije rukovanja pažljivo pročitate i priručnik u upute.

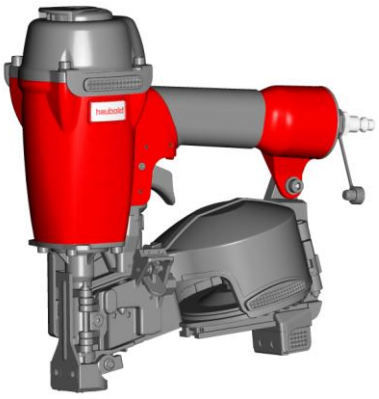

Model: RNC45R
No. 505698

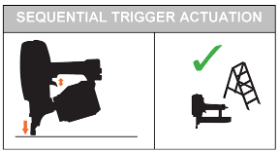

Model: RNC45R
No. 505699

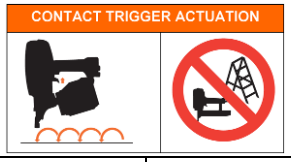

No. 395472	No. 505933	No. 035110	No. 613878		

Accessories/Zubehör/Accessoires/Accessoires/Accesorios/Acessórios/Accessori/Tilbehør/Tillbehör/Tilbehør/Tarvikkeet/Lisatarvikud/Akcesoria/Příslušenství/Tartozékok/Dodatki/Pribor

No. 504979

0,5 l oil

YY/123456

YY= Year of manufacture/ Baujahr/ Bouwjaar/ Année de construction/ Año de construcción/ Data de fabrico/ Anno di produzione/ Produktions år/ Tillverkningsår/ Produksjonsår/ Valmistusvuosi/ Tootmisaasta/ Rok produkcji/ Rok výroby/ Gyártási év/leto proizvodnje/ Godina proizvodnje

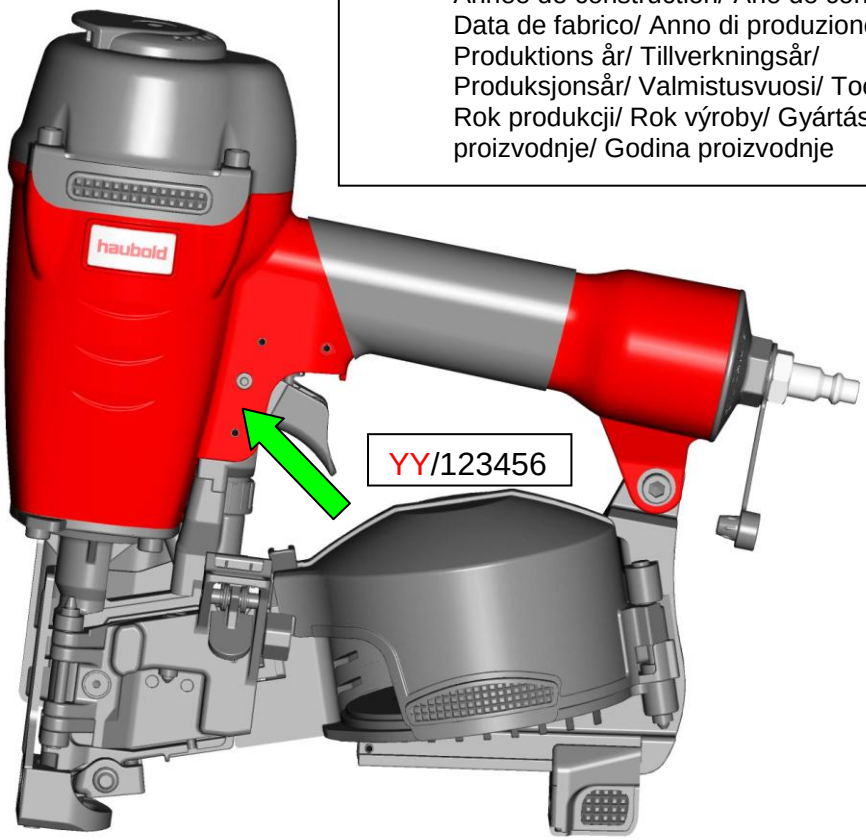

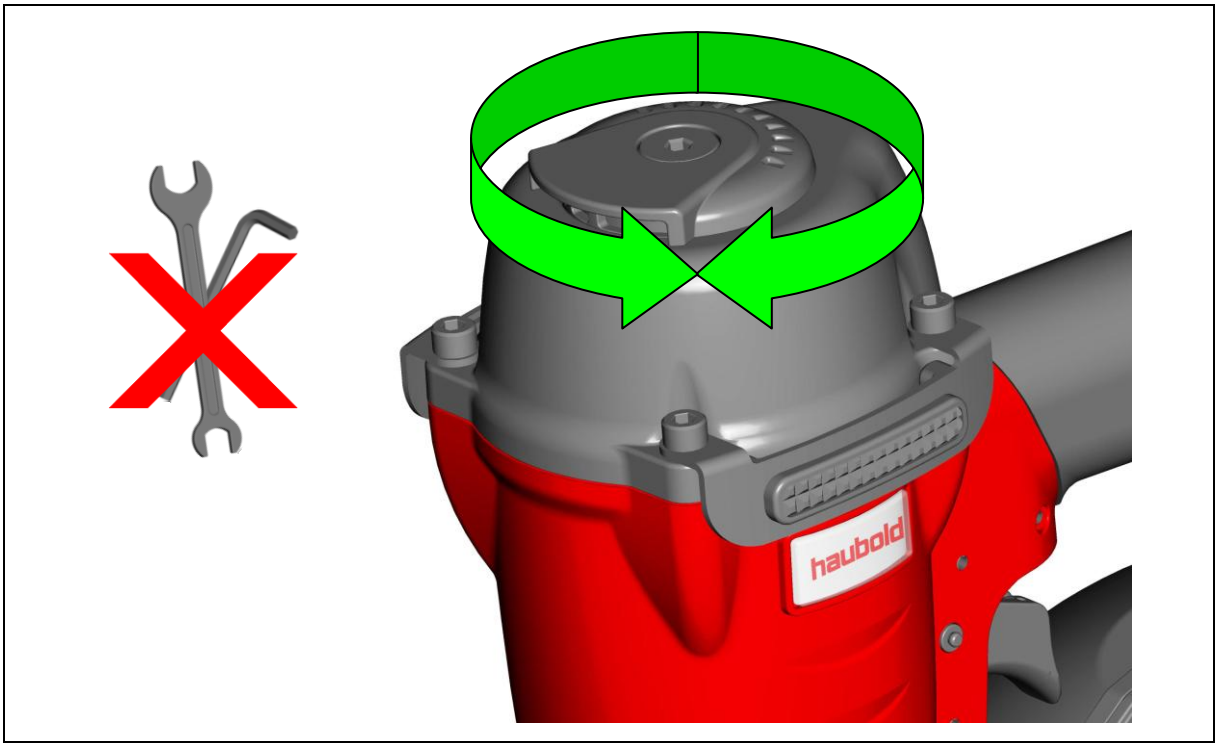

Prepare for use

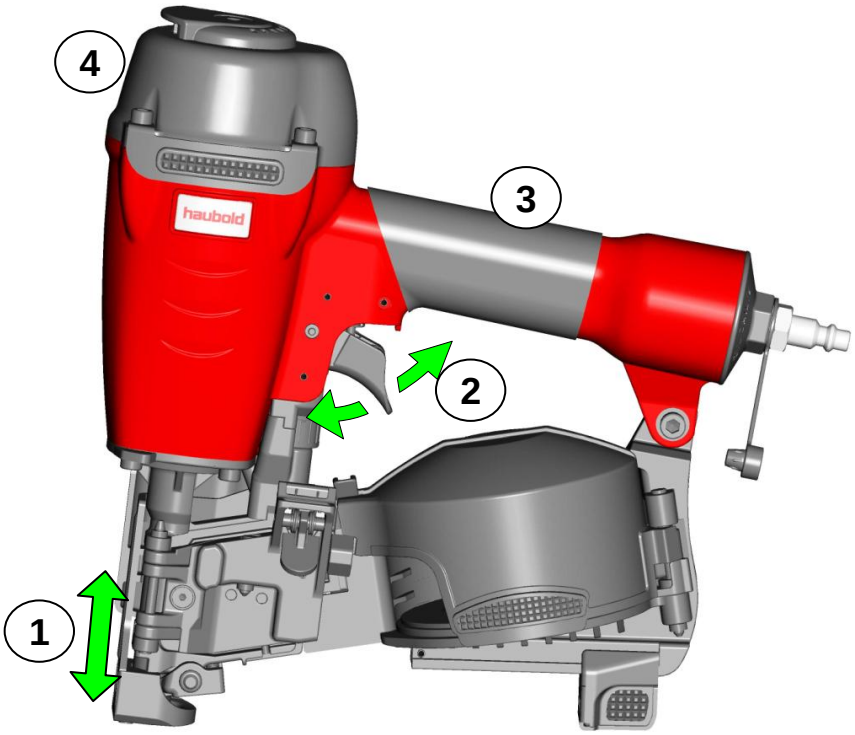

User settings Correct air supply

Max. = 8,3bar

Min. = 5bar

Depth adjustment

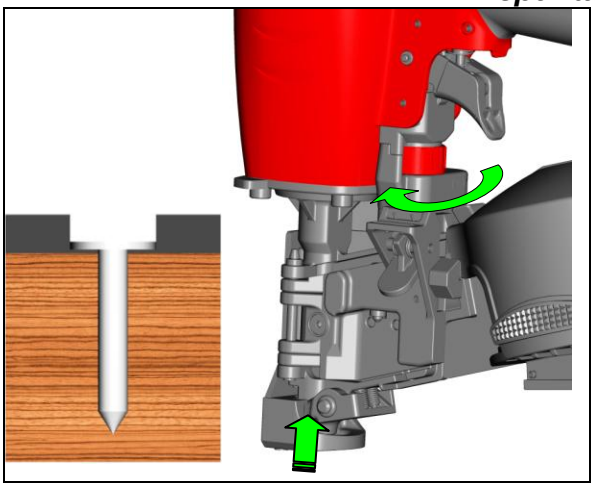

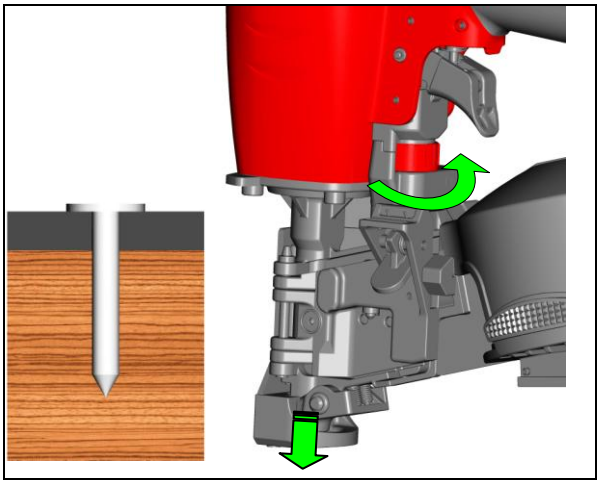

GB - Prepare for use

1. Smooth Safety Yoke movement
2. Smooth trigger movement
3. Excessively worn or cracked handle
4. All screws and bolts are tight

User settings
Correct air supply
Depth adjustment

N - Daglig vedlikehold

1. Sikkerhetsbøylens bevegelse
2. Avtrekkerbevegelse
3. Ekstrem slitasje eller sprekker i pistolhuset
4. Sitter alle skruer og bolter fast ?

Klargjør for bruk
Riktig lufttrykk
Innskytingsdybde

D - Bitte überprüfen Sie täglich

1. Leichtgängige Sicherheitsnase (WCE)
2. Leichtgängige Schalterbewegung
3. Übermäßig abgenutzter oder gebrochener Handgriff
4. Alle Schrauben und Bolzen müssen fest sein

Vor dem Gebrauch
Korrekte Druckluftversorgung
Tiefeinstellung

FIN - Käytön valmistelu

1. Nokkavarmistimen esteetön liikkuminen
2. Liipaisimen esteetön liikkuminen
3. Liiallisesti kulunut tai rikkoutunut kahva
4. Kaikki ruuvit ja pultit ovat kireällä

Käyttäjäasetukset
Riittävä ilman tuotto
Syvyyden säätö

NL - Dagelijks onderhoud

1 Soepele werking van de veiligheidsbeugel
2 Trekker mechaniek
3 Uitzonderlijk versleten of gescheurd handvat
4 Alle schroeven en moeren zitten vast

Voorbereiding ingebruikname
Juiste luchttoevoer
Diepteregeling

EE - Ettevalmistamine kasutamiseks

1. Kaitseriivi sujuv liikumine
2. Päästiku sujuv liikumine
3. Väga kulunud või rikutud käepide
4. Kõik poldid ja kruvid on korralikult kinnitatud

Kasutajapoolne reguleerimine
Õhu reguleerimine
Sügavuse reguleerimine

F- maintenance quotidienne

1. S'assurer que le palpeur de sécurité coulisse librement
2. vérifier que la gâchette soit libre
3. vérifier que la poignée de l'appareil ne présente pas de fissures ou d'usure importante
4. vérifier que toutes les vis de l'appareil sont bien serrées

mise en service
Alimentation en air suffisante
réglage de profondeur

PL - Przed użyciem

1. Płynny ruch podajnik
2. Płynny ruch spustu
3. Nadmiernie zużyty lub popękany uchwyt
4. Wszystkie śruby i sworznie mocno dokręcone

Ustawienia
Dostarczanoe sprężonego powietrza
Ustawianie mocy

E- Mantenimiento Diario

1. Desplazamiento del Seguro
2. Colocacion del Gatillo
3. Empunadura excesivamente desgastada o agrietada
4. Ajuste de todos los tornillos y tuercas

Preparacion para el uso
Suministro correcto de aire
Control de profundidad del clavado

CZ - Příprava před použitím

1. Plynulý pohyb pojistky
2. Plynulý pohyb spouště
3. Příliš poškozená nebo prasklá rukojeť
4. Všechny šrouby a matice jsou utažené

Nastavení uživatele
Správné zásobování vzduchem
Nastavení zapuštění

P - Manutenção

1. Movimento do sistema de segurança
2. Movimento do gatilho
3. Punho partido ou excessivamente gasto
4. Todos os parafusos e porcas estão apertados

Preparar para utilizar
Fornecimento de ar correcto
Controlar a profundidade

H - Első használat előtt

1. Könnyen kioldható biztosítások
2. Könnyen járó elsütőbillentyű
3. Elkopott vagy eltört markolat
4. Minden csavarnak és csapszegnek rögzítettnek kell lennie

Alapbeállítás
Működtetőlevegő beállítása
Mélységállítás

I – Manuntenzione quotidiana

1. *Scorrimento agevole del meccanismo*
2. *Corretto moviumneto del grilletto*
3. *Buono stato dell'impugnatura (non troppo usurata o rotta*
4. *Serraggio corretto di tutte le viti*

Preparazione all'use
Corretta alimentazione d'aria
Controllo di profonditá

SLO - Pripravljeno za uporabo

1. Tekoče gibanje varnostnega varovala
2. Gladko gibanje sprožila
3. Prekomerna obraba ali poškodba ročaja
4. Vsi vijaki in matice so priviti

Uorabniška navodila
Pravilna dobava z zrakom
Nastavitev globine

DK - Daglig vedligehold:

1. *Check sikring går let og ubesværet*
2. *Check aftrækker kan bevæges ubesværet*
3. *Check for slidtage eller revner i materialet*
4. *Alle skruer og bolte sidder fastspændt*

Gør klar til brug:
Korrekt lufttilførsel
Dybde regulering

HR - Priprema za korištenje

1. Lagano pomicanje sigurnosne poluge
2. Lagano pomicanje hvataljke
3. Prekomjerno trošenje ili napukla ručica
4. Svi vijci i klinovi čvrsto su stegnuti

Korisničke postavke
Pravilan dovod zraka
Reguliranje dubine

S - Dagligt underhåll:

1. *Säkerhetsbygeln ska fungera mjukt vid manöver.*
2. *Kontrollera avtryckaren.*
3. *Handtaget får inte vara överdrivet nedslitet eller ha sprickor.*
4. *Kontrolla att alla skruvar och bultar är ordentligt fastskruvade*

Före användning:
Korrekt lufttillförsel
Kontrollera djupinställningen.

Technical Specifications/ Technische Daten/ Technische specificaties/ Caractéristiques techniques/ Especificaciones técnicas/ Especificações técnicas/ Specifiche tecniche/ Teknisk specifikationer/ Tekniska specifikationer/ Tekniske spesifikasjoner/ Tekniset tuotetiedot/ Tehniline spetsifikatsioon/ Opis technoczny/ Technická specifikace/ Műszaki adatok/ Tehnična specifikacija/ Tehnička specifikacija

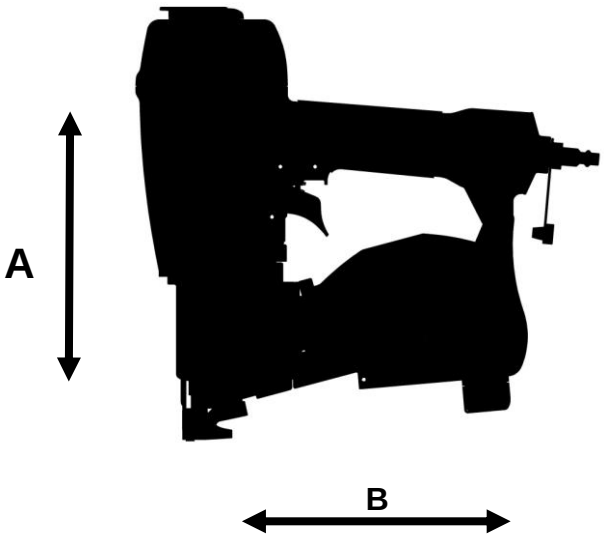

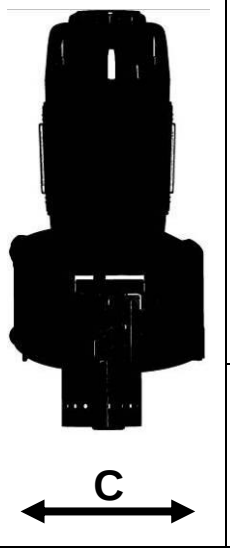

A = 274mm
B = 265mm
C = 118mm

= 2,27 kg

Max. = 8,3bar

Min. = 5bar

1,72 L @ 7 bar

Ps MAX = 8,3 bar

L WA.1s	= 98,5 dBA
L pA.1s	= ---dBA
L pA.1s1m	= 85,5 dBA

Vibration = 3,8 m/s²

L=16mm	L=19mm	L=22-45mm	120x
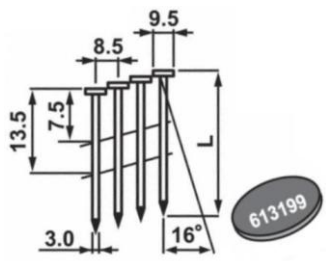	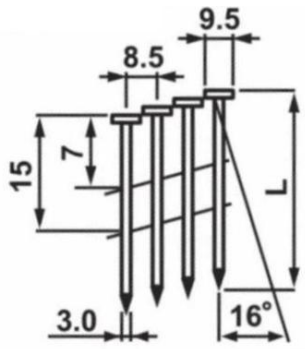	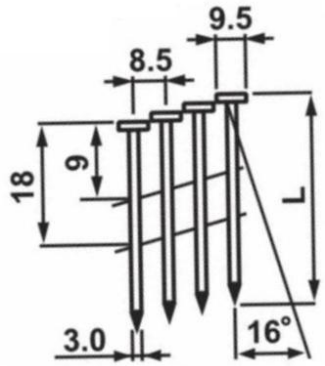	

haubold 16° Coil Nails

Tool loading/ Gerät beladen/ Laden van magazijn/ Chargement del'outil/ Carga de la màquina/ Capacidade da máquina/ Caricamento della macchina/ Ladning af fasteners/ Laddning av verktyget/ Lade kapasitet/ Naulaimen lataaminen/ Tööriista laadimine/ Ładowanie narzędzia/ Nábíjení přístroje/ Terhelhetőség/ Polnjenje aparata/ Punjenje alata

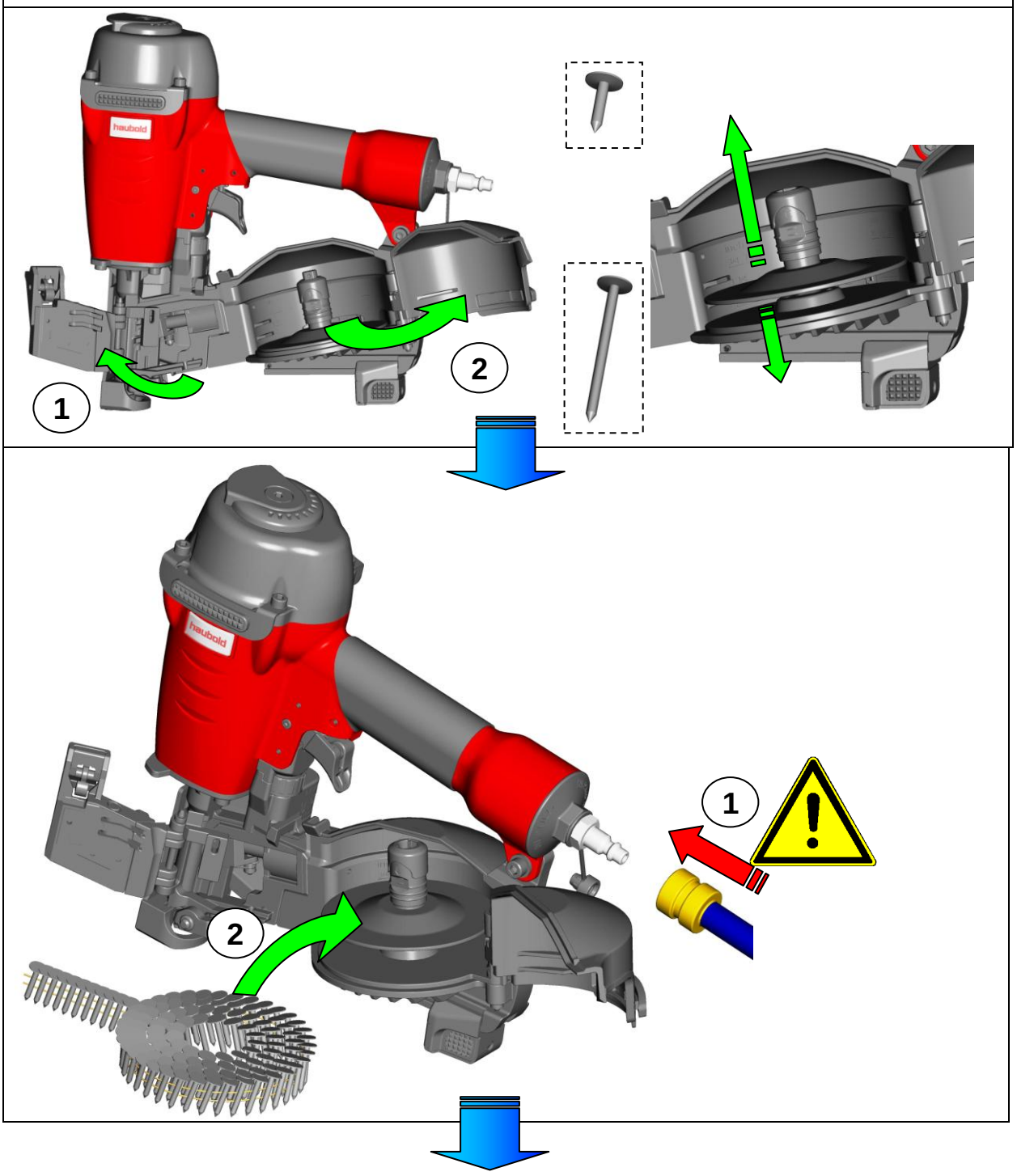

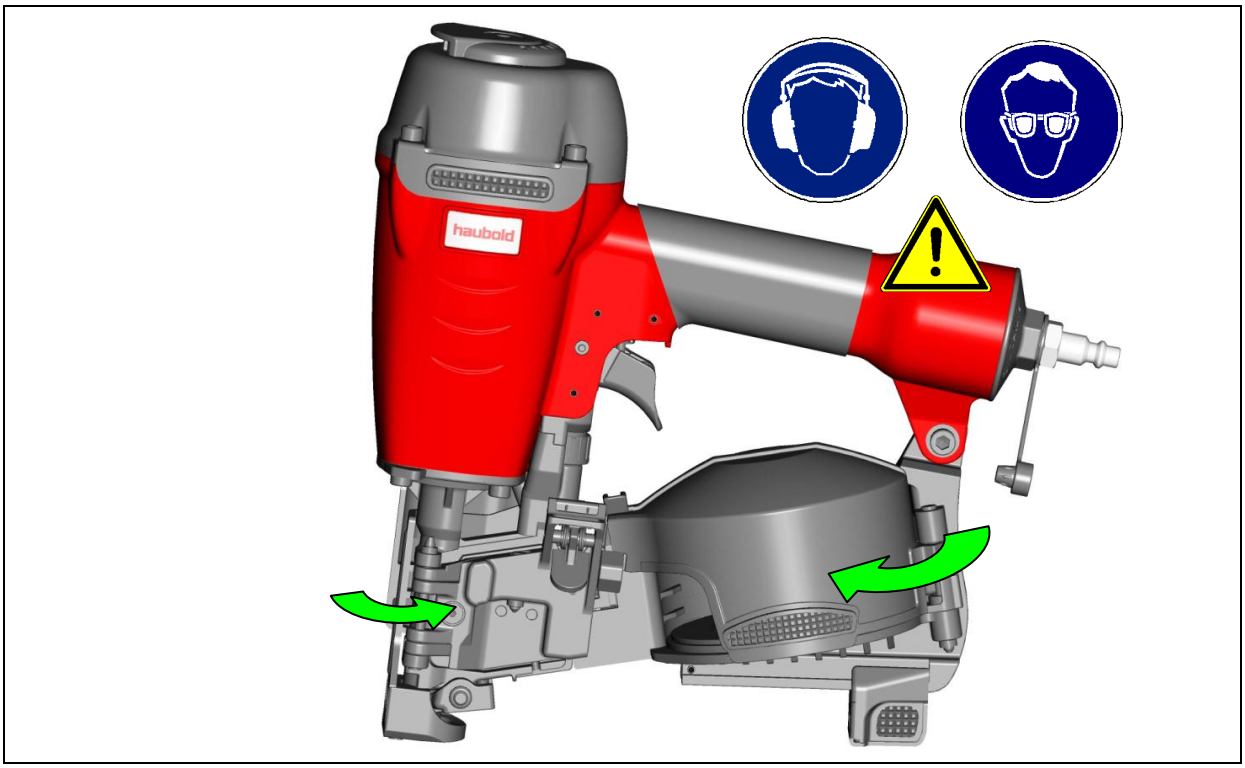

16mm nails + No. 613878

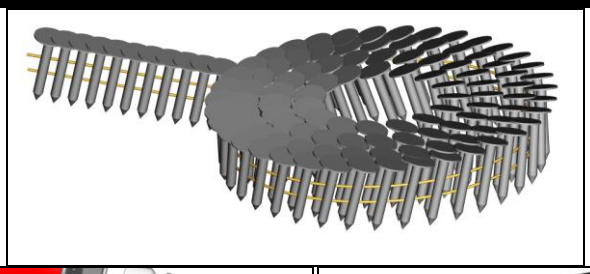

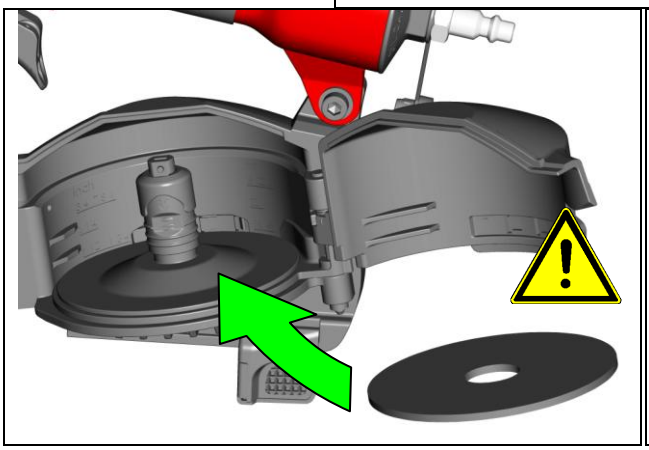

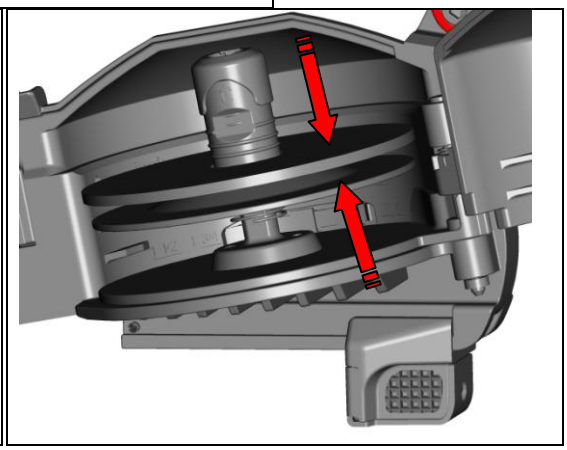

Clearing a Jam

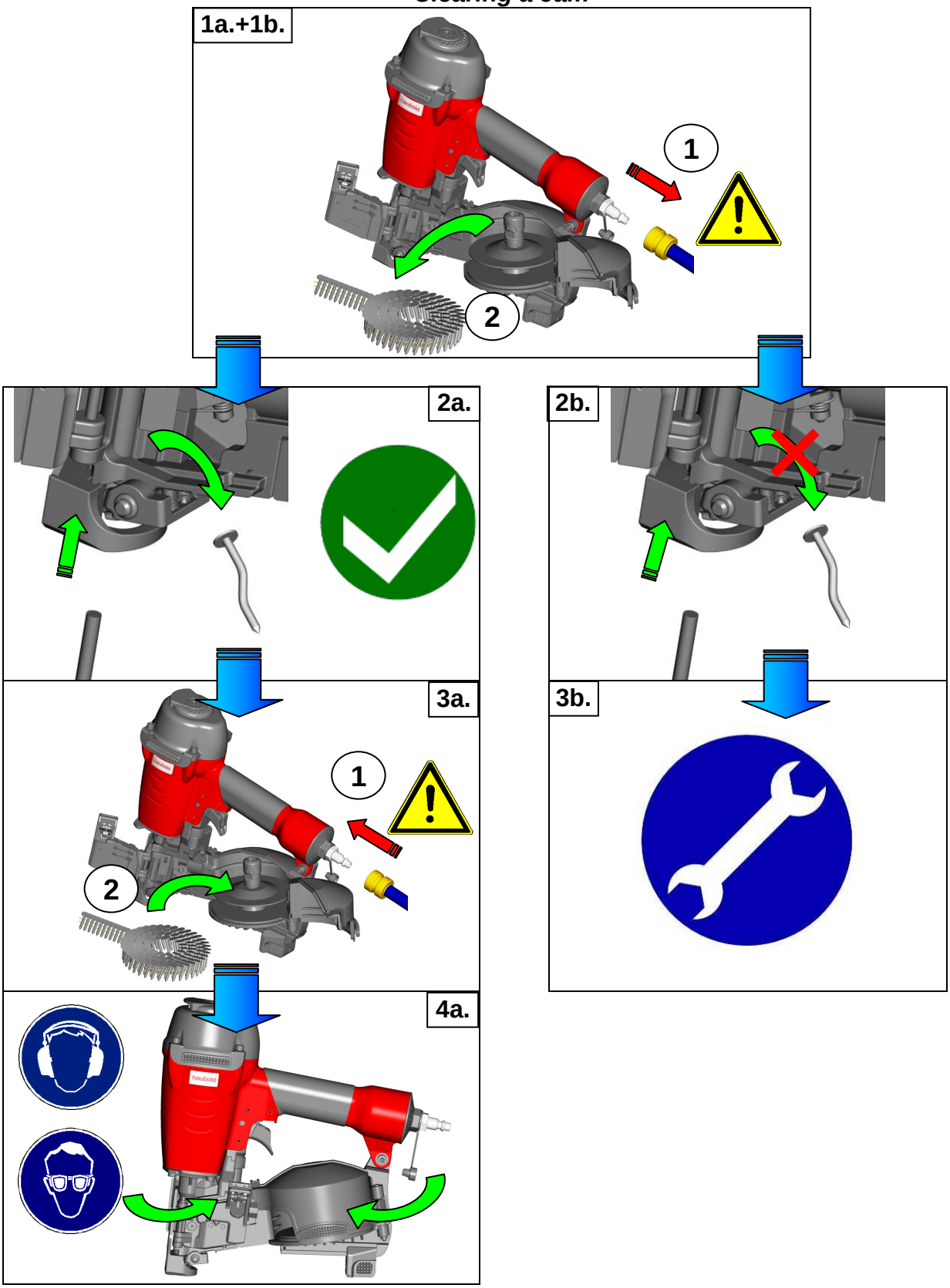

GB - Clearing a jam Always disconnect from compressed air supply before servicing, adjusting the tool or clearing a jam.	Take tool out of service immediately and have it serviced by an authorised service engineer
D - Lösen eines verklemmten Befestigungselementes Druckluftversorgung des Gerätes vor Einstellung bzw. Reparatur des Gerätes stets unterbrechen.	Gerät sofort aus dem Verkehr ziehen und nur von autorisiertem Fachpersonal überprüfen lassen.
NL - Een storing oplossen Koppel altijd de aan voer van perslucht los voordat u onderhoud gaat plegen, het apparaat afstelt of een storing wegneemt.	Koppel altijd de aan voer van perslucht los voordat u onderhoud gaat plegen, het apparaat afstelt of een storing wegneemt
F - recherche des pannes Débrancher l'outil de son alimentation en air comprimé avant toute opération de maintenance, de réglage ou de déblocage.	Débrancher l'outil de son alimentation en air comprimé avant toute opération de maintenance, de réglage ou de déblocage
E - Desatascar la maquina Desconecte siempre la herramienta del suministro de aire comprimido, antes de llevar a cabo operaciones de mantenimiento o ajuste, o de despejar un atasco.	Deje de utilizar la maquina inmediatamente y llevela a un servicio tecnico autorizado.
P – Desempenar a máquina Desligue sempre a a máquina do compressor de ar antes de fazer a manutenção, ajustar a máquina ou desencravar um prego.	Retire a máquina de serviço imediatamente e ponha-a ao dispor de um engenheiro autorizado
I - Eliminazione di un inceppamento Prima di intervenire su di un attrezzo, ripararlo o eliminare un inceppamento, scollegare sempre la forte di aria **compressa**	Interrompere tamente l'utilizzo dell'attrezzo e farlo riparare presso un centro autorizzato.
DK - Hvordan fjerner man evt. Fastklemte befæstelseselementer Afbryd altid trykluffen før justering eller reparation af sømpistolen.	Tag værktøjet ud af brug omgående og hav det serviceret af et autoriseret værksted.
S - Rensa vid fastkörning Avbryt alltid tryckluftillförseln innan du justerar eller utför reparationsarbete på spikningsverktygen.	Stäng av verktyget omedelbart och låt en auktoriserad serviceman åtgärda felet.
N - Reparere en forkiling Steng alltid av trykkluften før justering eller reparasjon av stiftepistolen.	Steng alltid av trykkluften før justering eller reparasjon av stiftepistolen.
FIN - Tukoksen poisto Irrota aina naulain paineilmaletkusta ennen huoltotoimenpiteitä, muutaessasi syvyydensäätöä tai poistaessassi tukosta	Toimita viallinen naulain välittömästi valtuutettuun huoltopisteeseen.
EE - Tõrgete kõrvaldamine Eemalda alati õhuvoolik enne, kui hakkad tööriista reguleerima ja/või tõrkeid eemaldama.	Eemalda vealine tööriist koheselt kasutuselt ja lase hooldada/ remontida volitatud esindaja juures.
PL - Usuwanie usterek Zawsze odłącz od kompresora przez usuwaniem usterki, ustawianiem mocy lub czyszczeniem	W razie awarii prosze natychmiast wyłączyć urządzenie i oddać do autoryzowanego serwisu
CZ - Odstranění zaseknutých hřebíků Vždy před údržbou, nastavováním nebo dstraňováním problému odpojte přístroj od kompresoru.	Okamžitě odpojte přístroj a pošlejte jej do autorizovaného servisu.
H - Hibaelháritás, tisztítás kenés Javítás, karbantartás előtt mindig kapcsoljuk le a készüléket a levegőtömlőről	A készüléket azonnal állítsuk le és vizsgáltassuk át szakemberrel
SLO - Odprava zastoja Pred vzdrževanjem, nastavitvijo ali odpravo napake aparat obvezno ločiti od cevi za dobavo stisnjenega zraka	Vzeti aparat iz uporabe in ga poslati na pregled pooblaščenemu serviserju
HR – Defektaža Alat uvijek otpojite od dovoda zraka prije servisiranja, podešavanja ili čiščenja alata	Odmah prekinite korištenje alata, servis prepustite ovlaštenom serviseru.

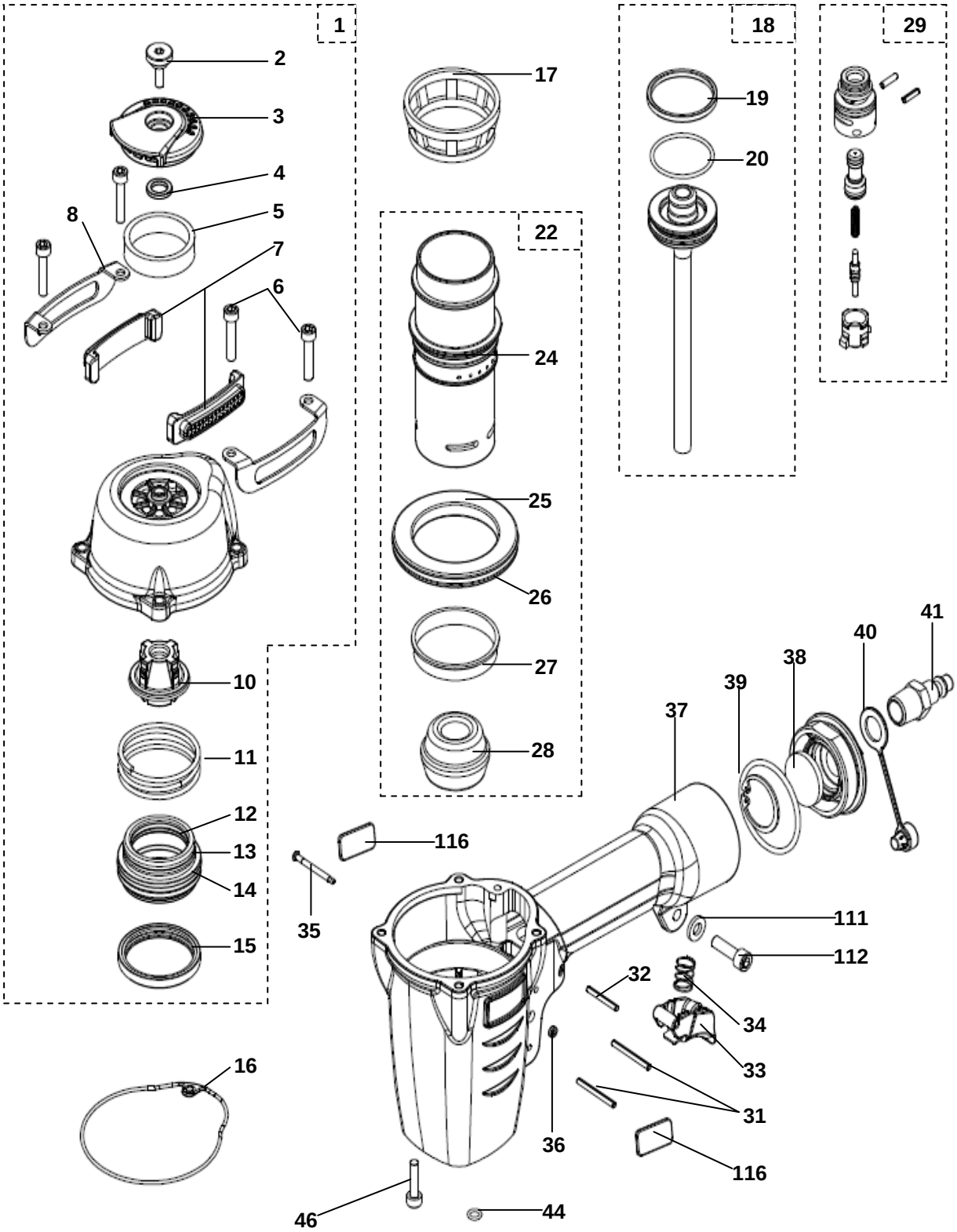
1
2
3
4
5
7
6
8
10
11
12
13
14
15
16
17
18
19
20
22
24
25
26
27
28
29
35
36
37
38
39
40
41
31
32
33
34
44
46
111
112
116
116

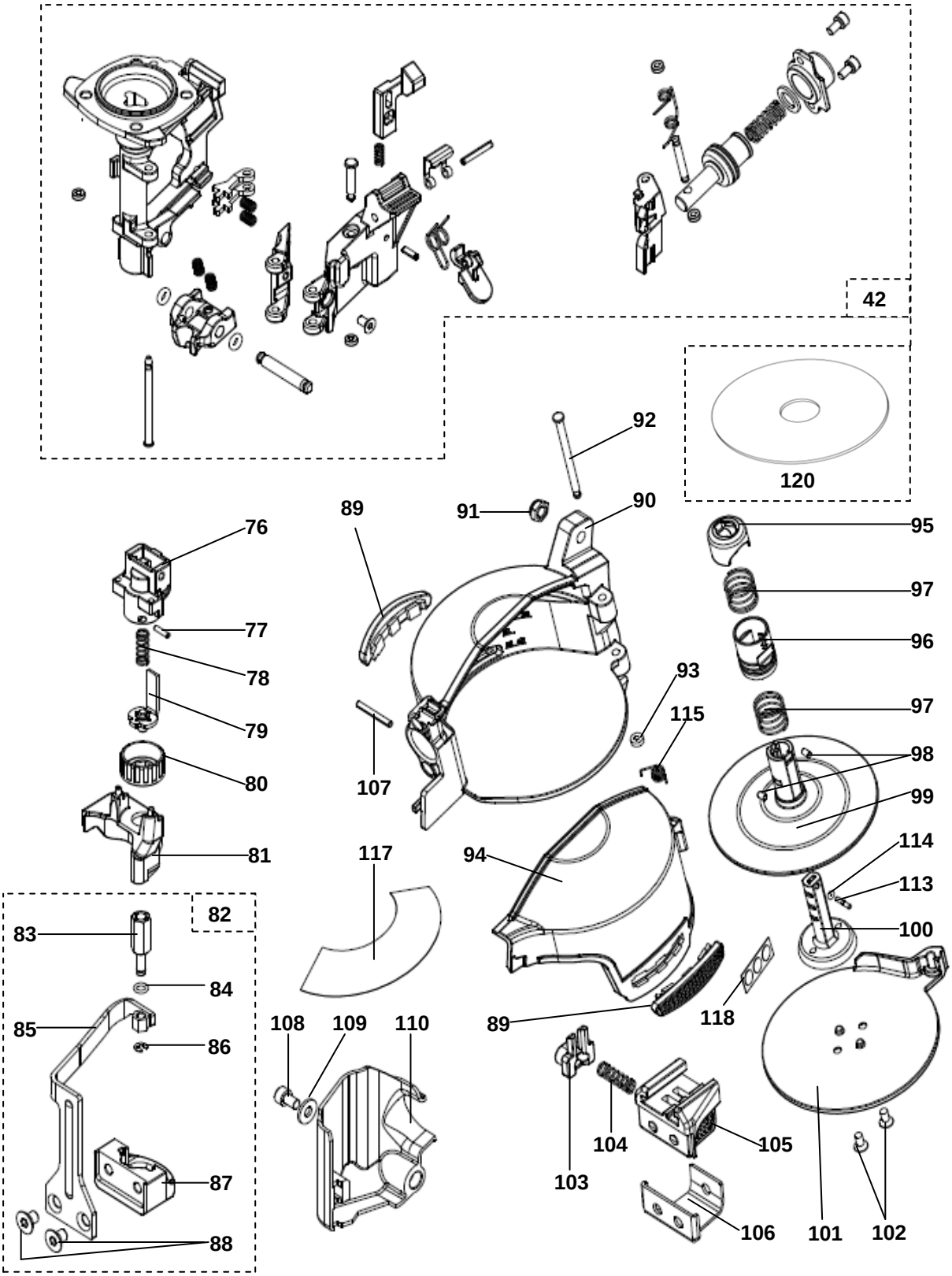
42
120
92
90
91
89
76
95
97
77
96
78
93
97
115
79
98
80
107
99
114
81
117
94
113
82
100
83
84
85
108
109
110
89
118
86
104
105
87
103
88
106
101
102

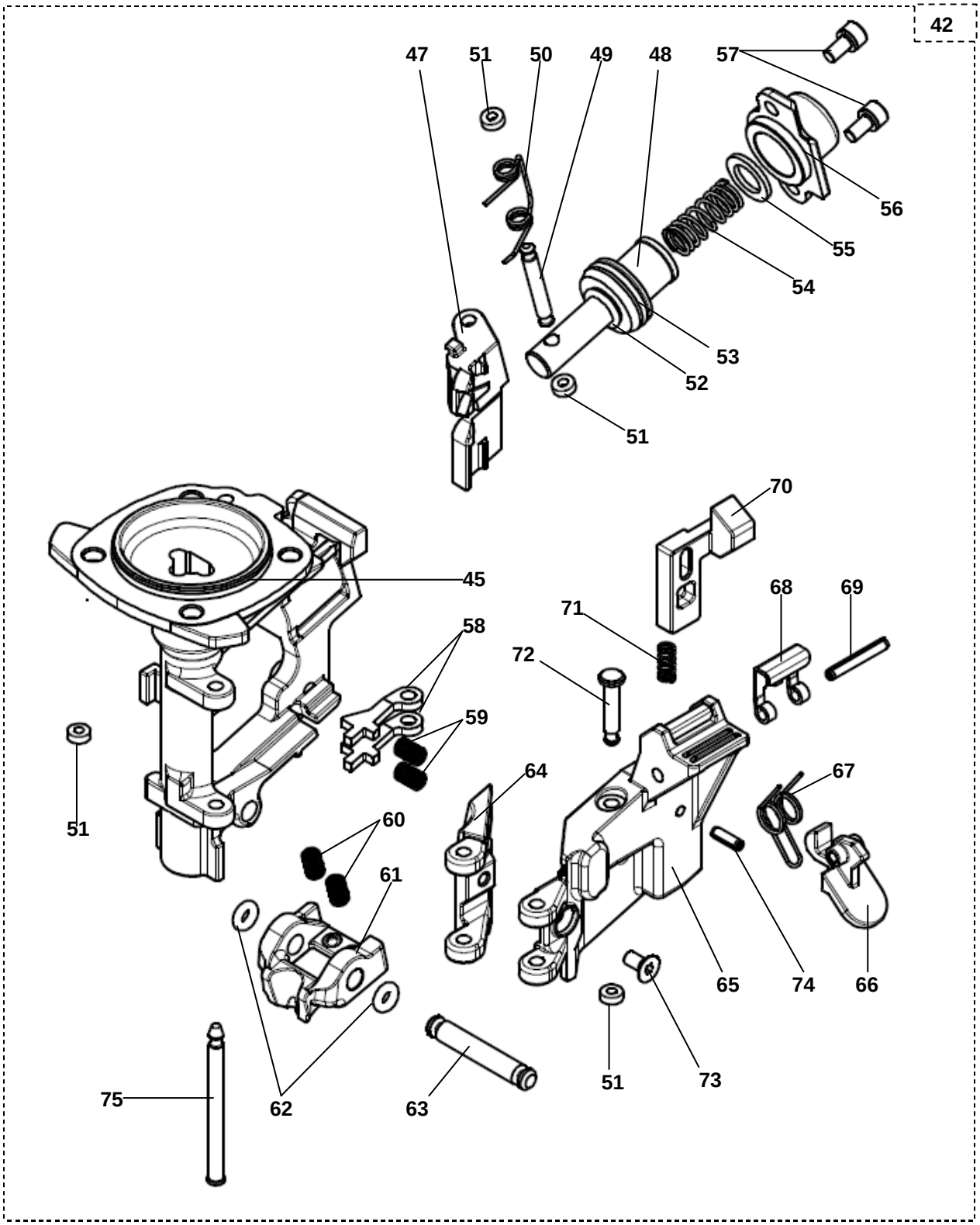
42
47
51
50
49
48
57
56
55
54
53
52
51
70
45
68
69
71
58
72
59
64
67
51
60
61
65
74
66
75
62
63
51
73

NO.	EURO CODE	DESCRIPTION
1	613802	CAP ASSEMBLY
2	613205	DEFLECTOR BOLT(3M2353)
3	613301	DEFLECTOR
4	613207	RUBBER PAD
5	613803	MUFFLER
6	613338	HEX.SOC.HD.BOLT
7	613804	PROTECTIVE CUSHION
8	613805	GUIDE COVER
10	613807	SEAL
11	613808	COMPRESSION SPRING
12	613809	O - RING
13	613810	HD.VALVE PISTON
14	613811	O - RING
15	613812	COLLAR
16	613813	PACKING
17	613218	CYLINDER PRESS RING
18	613814	DRIVER ASSEMBLY
19	613815	PISTON RING
20	613816	O - RING
22	613818	CYLINDER ASSEMBLY
24	613820	O - RING
25	613821	CYLINDER SPACER
26	613822	O - RING
27	613793	CYLINDER RING
28	613823	BUMPER
29	613736	TRIGGER VALVE ASSEMBLY
31	613237	SPRING PIN
32	613824	SPRING PIN
33	613887	TRIGGER UNIT (CONTACT)
	613825	TRIGGER UNIT (SEQUENTIAL)
34	613242	SPRING
35	613240	TRIGGER PIVOT PIN
36	501089	URETHANE RETAINER
37	613826	GUN BODY UNIT
38	613827	END CAP
39	613244	O - RING
40	571563	DUSTY COVER
41	574360	AIR PLUG
42	613828	NOSE ASSEMBLY
44	613830	O - RING
45	613248	O - RING
46	613831	HEX.SOC.HD.BOLT
47	613249	FEED FINGER
48	613250	FEED PISTON
49	613251	PIN FEED PISTON
50	613252	FEED FINGER SPRING
51	613253	PU RETAINER
52	613254	O - RING
53	613255	O - RING
54	613256	FEED PISTON SPRING
55	613257	FEED-BUMPER
56	613832	FEED PISTON CAP
57	613833	BOLT ASSY
58	613834	NAIL STOP
59	613262	SPRING
60	613835	GUIDE BLOCK SPRING
61	613836	GUIDE BLOCK
62	613300	O - RING
63	613299	FIXED PIN
64	613837	GUIDE BLOCK
65	613838	DOOR
66	613839	DOOR LATCH
67	613840	LATCH SPRING
68	613841	POSITIONING SHEET
69	613842	SPIRAL PINS
70	613843	STOPPER
71	613263	STOPPER FINGER SPRING
72	613844	FIXED PIN
73	613845	COUNTER SUNK SCREW
74	613846	SPIRAL PINS
75	613266	DOOR SHAFT PIN
76	613847	SAFETY GUIDE
77	613797	SPRING PIN
78	613798	SAFETY SPRING
79	613848	SAFETY B UNIT
80	613849	ADJUST AXIE
81	613850	SAFETY COVER
82	613851	SAFETY ASSEMBLY
83	613852	ADJUST ROD
84	613247	O - RING
85	613853	SAFETY
86	571584	E - RING
87	613854	SAFETY A UNIT
88	613855	COUNTER SUNK SCREW
89	613856	MAGAZINE PROTECTIVE CUSHION
90	613857	MAGAZINE CASE
91	613287	LOCK NUT
92	613858	MAGAZINE SHAFT PIN
93	613859	PU RETAINER
94	613860	MAGAZINE COVER
95	613861	FIXED SUPPORT
96	613862	MAGAEING POST
97	613863	SPRING
98	613864	PIN
99	613865	NAIL BRACKET
100	613866	ADJUST ROD
101	613867	SPACER
102	613282	TAP BOLT
103	613868	POSITIONING SHEET
104	613869	SAFETY SPRING
105	613870	ADJUSTING PLATE-A
106	613871	ADJUSTING PLATE-B
107	633040	SPRING PIN
108	574368	HEX.SOC.HD.BOLT
109	613724	FLAT WASHER
110	613872	SAFETY COVER
111	613873	FLAT WASHER
112	613874	HEX.SOC.HD.BOLT
113	613875	PIN
114	613876	O - RING
115	613877	SPRING
116	613879	LOGO LABEL
117	505918	MODEL LABEL (CONTACT)
	505919	MODEL LABEL (SEQUENTIAL)
118	613881	WARNING LABEL
120	613878	TRAY (MAGAZINE INSERT)

CE

GB: DECLARATION OF CONFORMITY
We declare that this product is in conformity with the following standards or other normative documents.
ISO12100-1; ISO12100-2; EN 792-13:2000

Following the provision of EEC Directives
98 / 37 / EEC - 07/1993

D: KONFORMITÄTSERKLÄRUNG
Wir erklären, dass dieses Produkt mit den folgenden Normen oder normativen Dokumenten übereinstimmt.
ISO12100-1; ISO12100-2; EN 792-13:2000

Gemäß den Bestimmungen der EWG Richtlinien
98 / 37 / EWG

NL: KONFORMITEITS VERKLARING
Wij verklaren dat dit produkt conform de volgende standaarden of andere norm stellingen is.
ISO12100-1; ISO12100-2; EN 792-13:2000

Volgens de richtlijnen van de EEC
98 / 37 / EEC

F: DÉCLARATION DE CONFORMITÉ
Nous déclarons que ce produit est conforme aux normes ou autres documents normatifs.
ISO12100-1; ISO12100-2; EN 792-13:2000

Conformément aux dispositions des Directives du EEC
98 / 37 / CEE

E: DECLARACION DE CONFORMIDAD
Nosotros declaramos que este producto está en comformidad con los siguientes estandares u otras normas de documentación.
ISO12100-1; ISO12100-2; EN 792-13:2000

Siguiendo las provisiones de los diretivos de EEC
98 / 37 / EEC

P : Declaração de conformidade
Declaramos que este produto está em conformidad com as seguintes normas standard ou outros documentos normativos.
ISO12100-1; ISO12100-2; EN 792-13:2000

Seguindo as directivas EEC
98 / 37 / EEC

I: DICHIARZIONE DE CONFORMITA
Noi dichiariamo che questo prodotto è conforme alle norme o ad altri documenti normativi.ISO12100-1; ISO12100-2; EN 792-13:2000

In conformita alle disposizioni delle Directive CEE
98 / 37 / CEE

N: SAMSVARSERKÆRING
Vi erklærer at dette produkt samsvarer med følgende standarder eller normer.
ISO12100-1; ISO12100-2; EN 792-13:2000

Som følger bestemmelser i EU-direktiv
98 / 37 / EEC

FIN: VAATIMUKSENMUKAISUUSVAKUUTUS
Vahvistaa, etta tama tuote Paineilmanaulain on seuraavien vaatimusten tai normidokumenttien mukainen.
ISO12100-1; ISO12100-2; EN 792-13:2000

Naiden EEC direktiivien maaraysten mukaan
98 / 37 / EEC

EE: VASTAVUSDEKLARATSIOON:
Käesolevaga kinnitame tööriista vastavust järgnevatele standarditele ja normatiividele:
ISO12100-1;ISO12100-2;EN 792-13:2008

Vastab EEC-direktiivile:
98 / 37 / EEC

PL: DEKLARACJA ZGODNOŚCI:
Deklarujemy, że ten produkt spełnia następujące standardy lub inne dokumenty normatywne:
ISO12100-1; ISO12100-2; EN 792-13:2007

Spełnia warunki dyrektywy
EEC: 98 / 37 / EEC

CZ: PROHLÁŠENÍ O SHODĚ:
Výrobce prohlašuje že tento výrobek je v souladu s normami či jinými normativními dokumenty: ISO12100-1; ISO12100-2; EN 792-13:2008

Podle pokynů směrnice:
98 / 37 / EEC

H: Termékünk megfelel az
ISO 12100-1, ISO 12100-2, EN 792-13:2000 normáknak, minőségbiztosítási előírásoknak

Termékünk teljesíti a 98 / 37/ EWG előírásait

SLO: DECLARACIJA SKLADNOSTI
Izjavljamo da je proizvod v skladu z sledečimi standardi ali normativi
ISO12100-1; ISO12100-2; EN 792-13:2008

Sledi ukrepom EEC direktive
98 / 37 / EEC - 07/1993

S: KONFORMITETSDEKLARATION
Deklarerar att denna produkt ar i konformitet med följande standard eller andra normativa dokument.
ISO12100-1; ISO12100-2; EN 792-13:2000

I enlighet med föreskrifterna i EEC Direktiven
98 / 37 / EEC

HR: DEKLARACIJA SUKLADNOSTI:
ovime potvrđujemo kako je ovaj proizvod sukladan sa sljedećim standardima:
ISO121100-1; ISO12100-2; EN 792-13:2008

Prema EEC direktive:
98 / 37 / EEC

ITW Befestigungssysteme Carl-Zeiss-Staße 19 - 30966 Hemmingen
Torsten Weigmann – IU Manager Pneumatic Tools

GB	ITW RESEVE THE RIGHT TO REVISE SPECIFICATIONS WITHOUT NOTICE. TOOLS WITHOUT WARNING LABELS SHOULD NOT BE USED. Warning labels are available from ITW (see enclosed spare parts list for reference)
D	ITW BEHÄLT SICH DAS RECHT AUF TECHNISCHE ÄNDERUNGEN OHNE MITTEILUNG VOR. GERÄTE OHNE WARNHINWEISE DÜRFEN NICHT BETRIEBEN WERDEN. Warnhinweise über ITW beziehbar (siehe Ersatzteilliste)
NL	ITW BEHOUDT ZICH HET RECHT OM SPECIFICATIES EENZIJDIG TE WIJZIGEN. APPARATUUR ZONDER WAARSCHUWINGSLABELS NIET GEBRUIKEN! Waarschuwingslabels zijn via ITW verkrijgbaar. (zie ook de bijgesloten onderdelenlijst voor artikelnummer)
F	ITW SE RESERVE LE DROIT DE MODIFIER LES CARACTERISTIQUES SANS PREAVIS. LES OUTILS SANS ETIQUETTE DE MISE EN GARDE NE DEVRAIENT PAS ETRE UTILISES. Les étiquettes de mise en garde sont disponibles auprès d'ITW. (Pour information, se reporter à la liste des pièces détachées ci-jointe)
E	ITW SE RESERVA EL DERECHO DE REVISAR LAS ESPECIFICACIONES SIN COMUNICACION PREVIA. NO SE DEBEN UTILIZAR MAQUINAS DESPROVISTAS DE ETIQUETAS IDENTIFICATIVAS. Estas etiquetas están disponibles en ITW (Ver listado adjunto a modo de referencia)
P	ITW reserva o direito de rever as especificações sem aviso prévio. MÁQUINAS SEM AUTOCOLANTES DE AVISO NÃO DEVEM SER UTILIZADAS .Os autocolantes de aviso estão disponiveis desde ITW (ver lista de peças para referência)
I	ITW si riserva il diritto di modificare le specifiche senza preavviso. LE MACCHINE PRIVEDELLE ETICHETTE DI AVVERTIMENTO NON DOVREBBER0 ESSERE UTILIZZATE. Le etichette si possono richiedere alla ITW (vedere lo schema ricambi come riferimento).
DK	ITW forbeholder sig ret til ændre specifikationer - uden forudgående advis. VÆRKTØJER UDEN ADVARSELS ETIKETTER BØR IKKE ANVENDES. Advarsels etiketter er tilgængelige fra ITW (se vedhæftede reservedels oversigt)
S	ITW förbehåller sig rätten att ändra anvisningar och specifikationer utan förvarning. VERKTYG UTAN VARNINGSMÄRKE BÖR INTE ANVÄNDAS. Varningsmärken kan beställas från ITW (se bif reservdelsförteckning).
N	ITW FORBEHOLDER SEG RETTEN TIL Å ENDRE SPESIFIKASJONENE UTEN Å INFORMERE OM DETTE. VERKTØY UTEN VARSELSETIKETTER SKAL IKKE BRUKES. NYE ETIKETTER KAN BESTILLES FRA ITW(Se vedlagte deletegning for bestillingsnummer).
FIN	ITW VARAA OIKEUDEN MUUTTAA MÄÄRITELMIÄ ILMAN ERI VARAUSTA. TYÖKALUJA, JOISTA VAROITUSMERKINNÄT PUUTTUVAT, EI PIDÄ KÄYTTÄÄ. Varoitusmerkintätarroja saa ITW:ltä (katso liitteenä oleva varaosaluettelo).
EE	ITW jätab endale õiguse teha spetsifikatsioonides muudatusi etteteatamata. MITTE KASUTATADA TÖÖRIISTU, MILLEL PUUDUB HOIATUSMÄRGIS. Hoiatusmärgised saadavad ITW-st (vt ka lisatud varuosade joonist)
PL	ITW ZASTRZEGA SOBIE PRAWO DO ZMIANY SPECYFIKACJI BEZ UPRZEDZENIA. NARZĘDZIE BEZ NALEPKI OSTRZEGAWCZEJ NIE POWINNO BYĆ UŻYWANE. Naklejki są dostępne u producenta ITW (sprawdź załączoną liste części zamiennych).
CZ	ITW SI PONECHÁVÁ PRÁVO ZMĚN SPECIFIKACÍ BEZ OZNÁMENÍ. PŘÍSTROJE BEZ BEZPEČNOSTNÍHO ŠTÍTKU SE NESMÍ POUŽÍVAT. Bezpečnostní štitky můžete objednat u ITW (viz přiložené nákresy)
H	AZ ITW FENNTARTJA A MŰSZAKI VÁLTOZTATÁSOK JOGÁT ELŐZETES KÖZZÉTÉTEL HIÁNYÁBAN IS. NE ÜZEMELTESSE A KÉSZÜLÉKET, AMÍG A HASZNÁLATI ÚTMUTATÓT EL NEM OLVASTA. (Az útmutatót a tartozékok mellett találja)
SLO	ITW ima pravico do spremembe specifikacije brez vnaprejšnje napovedi. Aparati brez varnostne nalepke se ne smejo uporabljati. Varnostne nalepke so dobavljive s starni ITW (glej prilogo nadomestni deli in specifikacija aparata)
HR	ITW ZADRŽAVA PRAVA PROMJENE SPECIFIKACIJA BEZ PRETHODNE OBAVIJESTI. ALATI BEZ NALJEPNICA S OZNAKAMA UPOZORENJA NE SMIJU SE KORISTITI. Naljepnice su isporučive od strane ITW-a (vidi priloženu listu dijelova)

GB	USE ITW PASLODE; HAUBOLD OR DUO-FAST FASTENERS AND SPARE PARTS ONLY.
D	VERWENDEN SIE NUR VON ITW PASLODE, HAUBOLD ODER DUO-FAST ANGEGEBENE BEFESTIGUNGSMITTEL UND ERSATZTEILE.
NL	GEBRUIK ALLEEN PASLODE, HAUBOLD OF DUO-FAST VERBRUIKSMATERIALEN EN ONDERDELEN.
F	UTILISER UNIQUEMENT DES PIECES DETACHEES ITW PASLODE, HAUBOLD OU DUO-FAST.
E	UTILICE SOLO FASTENERS Y REPUESTOS PASLODE, HAUBOLD O DUO-FAST
P	USE APENAS PEÇAS E CONSUMIVEIS ITW PASLODE; HAUBOLD OU DUO-FAST
I	USATE SOLTANTO MATERIALE DI CONSUMO E RICAMBI ORIGINALI ITW PASLODE,HAUBOLD E DUOFAST.
DK	BRUG KUN ITW PASLODE, HAUBOLD eller DUO-FAST FASTENERS (søm mv) og RESERVEDELE
S	ANVÄND ENDAST INFÄSTNINGAR OCH RESERVDELAR FRÅN ITW PASLODE, HAUBOLD ELLER DUO-FAST.
N	BRUK KUN ITW PASLODE, HAUBOLD ELLER DOU-FAST ORGINALE RESERVEDELER
FIN	KÄYTÄ VAIN ITW PASLODE; HAUBOLD TAI DUO-FAST KIINNITTIMIÄ JA VARAOSIA.
EE	KASUTA AINULT ITW PASLODE; HAUBOLD VÕI DUO-FAST KINNITUSTARVIKUID JA VARUOSI.
PL	UŻYWAĆ TYLKO MATERIAŁÓW EKSPLOATACYJNYCH ORAZ CZEŚCI ZAMIENNYCH MAREK ITW PASLODE, HAUBOLD LUB DUO-FAST
CZ	POUŽÍVEJTE JEN SPOTŘEBNÍ MATERIÁL A NÁHRADNÍ DÍLY ITW PASLODE, HAUBOLD NEBO DUO-FAST.
H	CSAK EREDETI PASOLDE, HAUBOLD VAGY DUO-FAST TARTOZÉKOKAT ÉS ALKATRÉSZEKET HASZNÁLJON FEL
SLO	UPORABA ISKLJUČNO ITW PASLODE, HAUBOLD ALI DUO-FAST PRITRDIL IN NADOMESTNIH DELOV
HR	KORISTITE SAMO ITW PASLODE; HAUBOLD I DUO-FAST POTROŠNI MATERIJAL TE REZERVNE DIJELOVE.

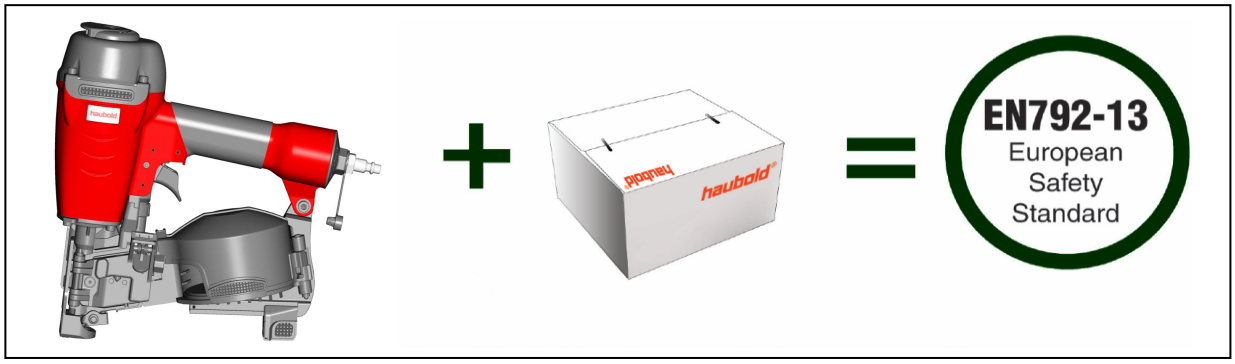

505933/2009/II